KMC400P-7
High-Reach-Ausrüstung 24m

KTEG

max. Werkzeuggewicht incl. Schnellwechsler 3000kg

Hauptabmessungen:

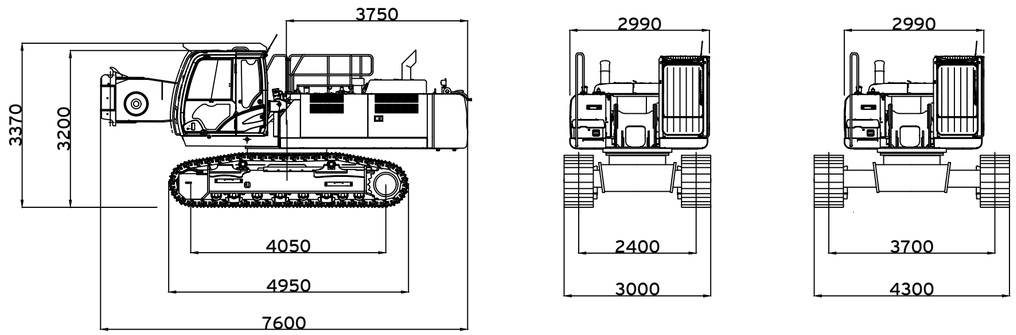

Betriebsgewicht: 44.600 kg mit Kippkabine und Kabinenschutz

Verstellunterwagen, 11,9t Ballast, BQC100 Ausleger, Kettenabstreifer+500kg

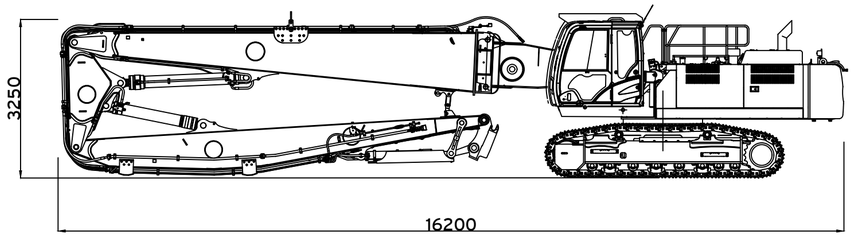

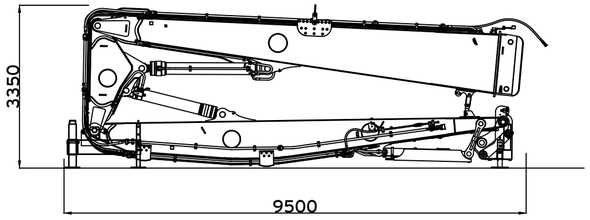

Transportgewicht: 11500 kg

Stand:20210810

KMC 400 P-7
High-Reach-Ausrüstung 24m

KTEG

max. Werkzeuggewicht incl. Schnellwechsler 3000kg

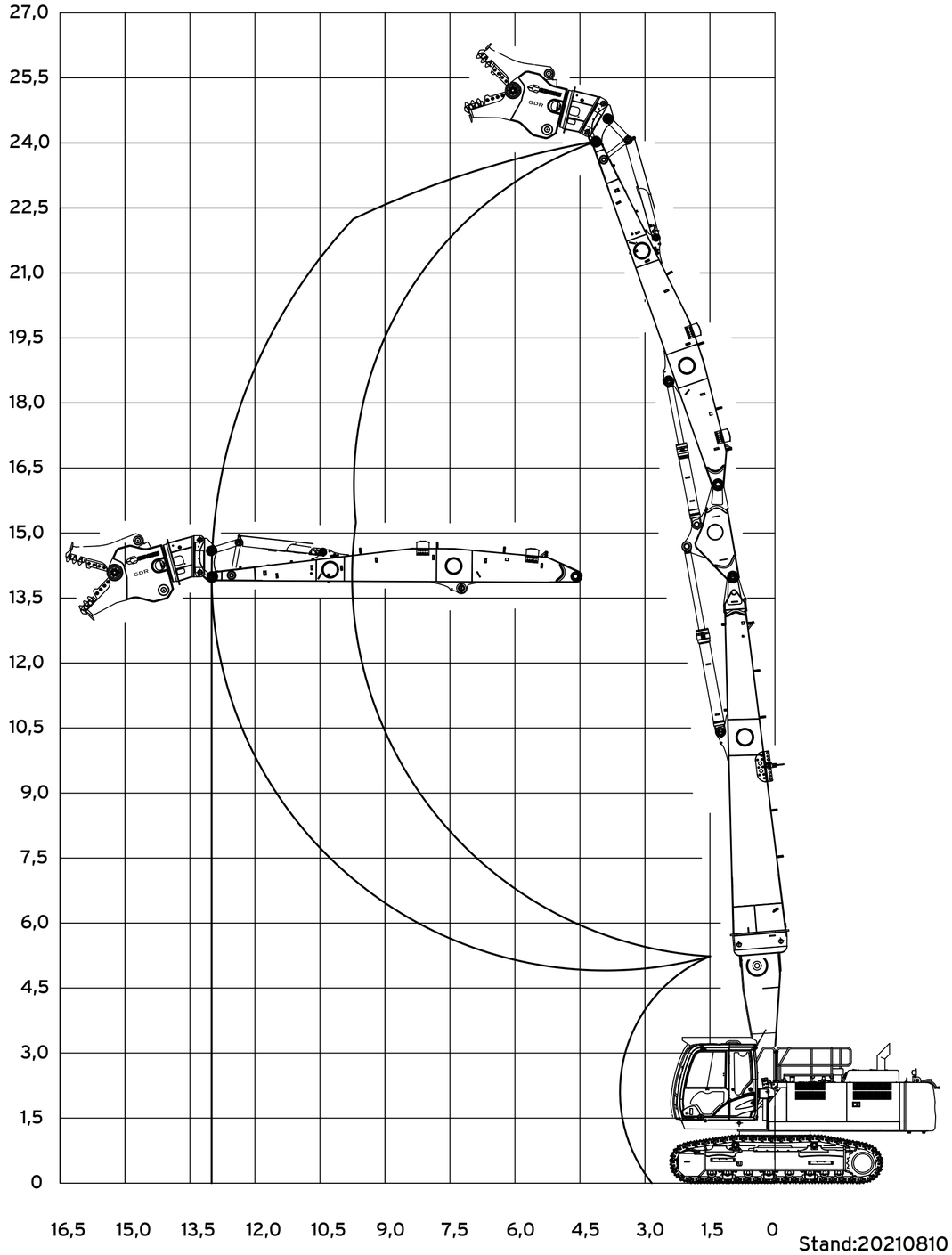

Stand:20210810