BROCHURE 2015

Zie de EFFER ROOFCRANES werken op talrijke werven in Vlaanderen op onze website www.dakdekkerskranen.be

(12 films + dia reportage)

NIEUWE KRAANTRUCKS en NIEUWE KRAANCONFIGURATIES 2015!

Luyckx

Firma Luyckx NV/SA: Abdijlaan 33 - 2960 Brecht - T: 03 313 95 51
Filiaal: Noordkaai 7 - 8870 Izegem - T: 051 31 56 90

www.luyckx.be

EFFER

DAKDEKKERSKRANEN

De enige *échte* STALEN DAKDEKKERSKRAAN !

EFFER

DAKDEKKERSKRANEN

WWW.DAKDEKKERSKRANEN.BE

STERKE ARGUMENTEN voor een EFFER DAKDEKKERSKRAAN !

- **Uitgebreid** gamma KRANEN voor DAKDEKKERS.
- Specifiek **ontworpen** en **gebouwd** voor alle soorten DAKWERKEN.
- Kraanwerken en **lading vervoeren** in één **compact** voertuig.
- **Opsteltijd** van de hele kraanwagen in slechts 4 minuten (!)
- Veel meer **hefvermogen** en veel **langere levensduur** dan een aluminium kraan.
- Ideaal voor gebruik in **stadsomgeving** op zéér beperkte ruimte.
- Standaard tot zeer grote **reikwijdtes** leverbaar.
- Volledig en **compact opvouwbaar**, zelfs met 2e knikarm én lierkabel én haak.
- **Geen beperkingen** bij stormachtig weer, kan in alle weersomstandigheden blijven werken.
- Zwenkt niet buiten de eigen afmetingen, bijzonder **makkelijk opstelbaar** op zelfs de kleinste werf.
- Bijzonder **hoge hefcapaciteit** aan de stalen hijskabel.
- Volledige **kraanconstructie** gemaakt uit Zweeds "**WELDOX**" staal.
- **Eindeloze zwenkrotatie** via draaikrans "Thyssen Krupp" (uitgezonderd 175)
- Opmerkelijk **laag eigengewicht** voor een stalen kraan.
- De kraan staat **niet in de weg** voor de lading, zwenkt nergens overheen.
- Inzetbaar als **lasthaakkraan** én **kabelkraan**.
- Kan volledig **in- en uitschuiven** onder volledige belasting.
- Zonder enige twijfel de **snelste** DAKDEKKERSKRAAN heden op de markt.
- Heeft **géén contragewicht** nodig, zwenkt ook niet buiten de eigen afmetingen
- **Geen tijdverlies** met op- of afbouwen van onderdelen, alles blijft op de kraan zitten tijdens het opvouwen.
- De EFFER ROOFCRANES worden bestuurd via een zéér fijne digitale **RADIOBESTURING**.
- **Starten** en **stoppen** van de motor van op het dak via de radiobesturing, ook de werklampen aan en uit.
- Een EFFER DAKDEKKERSKRAAN heeft bijzonder **weinig onderhoud** nodig.
- De EFFER KRAANTRUCKS kunnen nog omvangrijke **ladingen meenemen**.
- Zeer vlotte en **snelle** bewegingen, maar ook héél **precies** wanneer nodig.
- Buigen veel minder door dan een ALU kraan en zijn aldus merkelijk **stabieler**.
- **Een EFFER DAKDEKKERS KRAANTRUCK kost per dag beduidend minder dan één werknemer.**

DAKDEKKERSKRANEN

www.dakdekkerskranen.be

EFFER

DAKDEKKERSKRANEN

WWW.DAKDEKKERSKRANEN.BE

Max. horizontale reikwijdte: **19,91 m**. - cap. **265 kg**
Max. hefvermogen: **1.290 kg**

ERC175-218
KRAANTRUCK

DAKDEKKERSKRAAN
+ LAADVLOER + KOFFERS
+ WERKLAMPEN
+ BELETTERING
+ KEURINGEN + TRUCK
Laadvermogen
ca. 1.850 kg

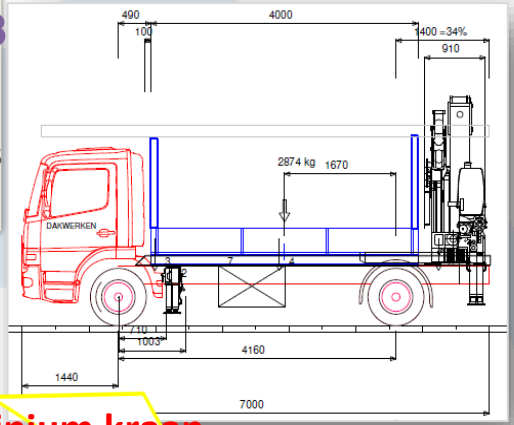

Vergeet een aluminium kraan op aanhangwagen.
Dit is het échte alternatief, en nauwelijks duurder!

- Géén bestelwagen nodig om te vervoeren.
- Neemt amper de helft van de plaats in op een werf in vergelijking met een ALUMINIUM kraan op aanhanger.
- Véél degelijker en véél professioneler.
- Absoluut meer hefvermogen!

Max. horizontale reikwijdte: **27,93 m**. - cap. **250 kg**
Max. hefvermogen: **2.300 kg**

ERC315-118
KRAANTRUCK

DAKDEKKERSKRAAN +
LAADVLOER
+ KOFFERS + WERKLAMPEN
+ BELETTERING
+ KEURINGEN + TRUCK

Laadvermogen
ca.3.750 kg

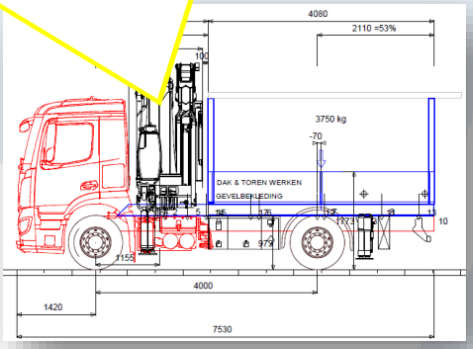

SUPER COMPACT
op de werf, slechts
7,50 meter lengte !

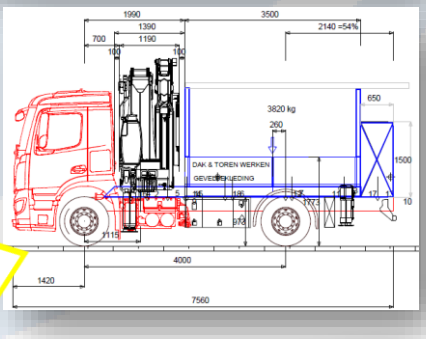

ERC315- 128
DAKDEKKERS KRAANTRUCK

Met zeer grote
materiaalkoffer achteraan,
type **BRANDWEER**

DAKDEKKERSKRANEN

www.dakdekkerskranen.be

EFFER

DAKDEKKERSKRANEN

WWW.DAKDEKKERSKRANEN.BE

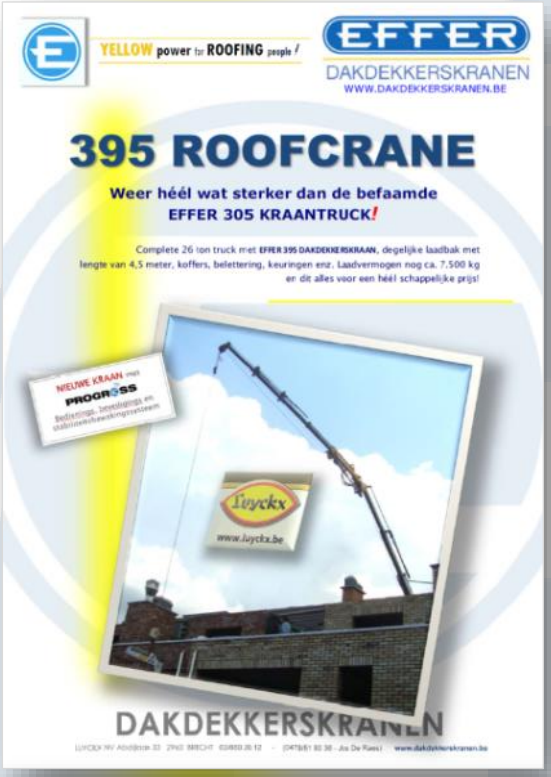

Max. horizontale reikwijdte: **27,94 m**. - cap. **430 kg**
Max. hefvermogen: **3.200 kg**

ERC395-118
KRAANTRUCK

DAKDEKKERSKRAAN + LAADVLOER
+ KOFFERS + WERKLAMPEN
+ BELETTERING + KEURINGEN
+ KRAANTRUCK

Laadvermogen ca.3.400 kg
SUPER COMPACT op de werf !

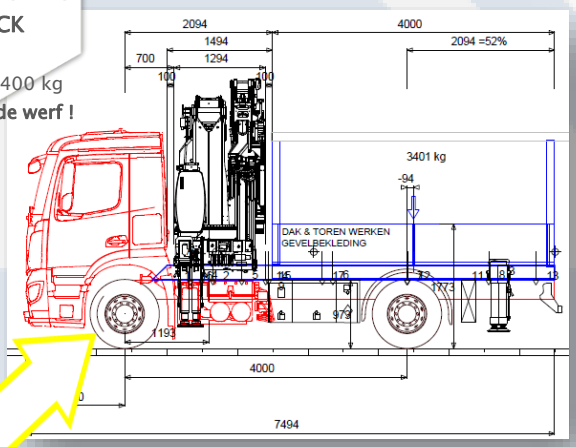

Méér hefcapaciteit dan EFFER 315, maar truck is even compact, slechts 7,50 meter

De GROTERE kraanwagen met fantastische prestaties !

Max. horizontale reikwijdte: **31,42 m**. - cap. **465 kg**
Max. hefvermogen: **3.600 kg**

ERC525-118
KRAANTRUCK

DAKDEKKERSKRAAN
+ LAADVLOER
+ KOFFERS
+ WERKLAMPEN
+ BELETTERING
+ KEURINGEN
+ KRAANTRUCK

Laadvermogen
ca.5.600 kg

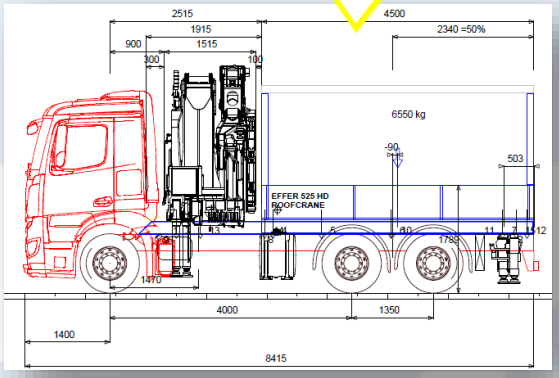

ERC525- 128
DAKDEKKERS KRAANTRUCK

Met zeer grote materiaalkoffer achteraan, type **BRANDWEER**

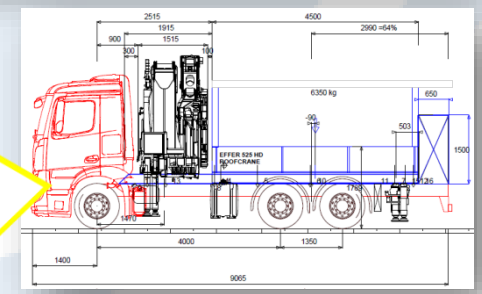

DAKDEKKERSKRANEN

www.dakdekkerskranen.be

EFFER

DAKDEKKERSKRANEN

WWW.DAKDEKKERSKRANEN.BE

Max. horizontale reikwijdte: **34,20 m**. - cap. **515 kg**
Max. hefvermogen: **4.700 kg**

ERC685-118
KRAANTRUCK

DAKDEKKERSKRAAN
+ LAADVLOER + KOFFERS
+ WERKLAMPEN
+ BELETTERING + KEURINGEN
+ KRAANTRUCK

Laadvermogen
ca.8.900 kg

Heden onze GROOTSTE kraantruck, een enorme machine voor het GROTERE werk!

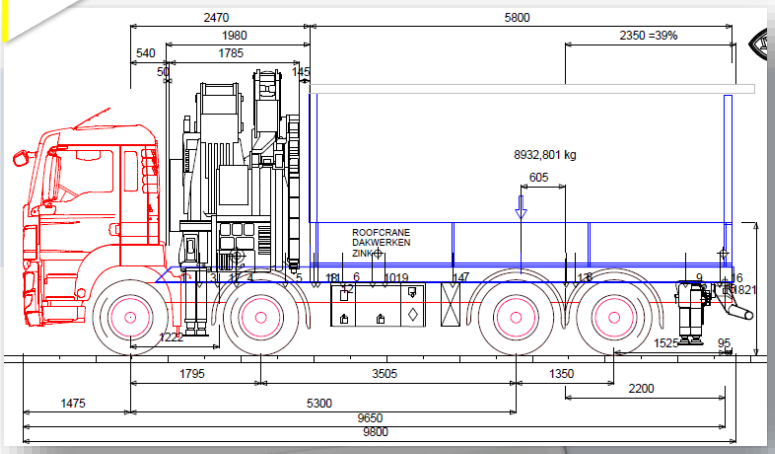

DAKDEKKERSKRANEN

www.dakdekkerskranen.be

EFFER

DAKDEKKERSKRANEN

WWW.DAKDEKKERSKRANEN.BE

Luyckx

www.luyckx.be

Luyckx Service www.luyckx.be

DAKDEKKERSKRANEN

www.dakdekkerskranen.be

EFFER

DAKDEKKERSKRANEN

WWW.DAKDEKKERSKRANEN.BE

DAKDEKKERSKRANEN

www.dakdekkerskranen.be

EFFER

DAKDEKKERSKRANEN

WWW.DAKDEKKERSKRANEN.BE

DAKDEKKERSKRANEN

www.dakdekkerskranen.be

EFFER

DAKDEKKERSKRANEN

WWW.DAKDEKKERSKRANEN.BE

DAKDEKKERSKRANEN

www.dakdekkerskranen.be

EFFER

DAKDEKKERSKRANEN

WWW.DAKDEKKERSKRANEN.BE

Dakwerken Speliers BVBA

ROOFCO bvba

dak-timmerwerken
nieuwbouw
renovatie

Luyckx Service www.luyckx.be

DAKDEKKERSKRANEN

www.dakdekkerskranen.be

EFFER

DAKDEKKERSKRANEN

WWW.DAKDEKKERSKRANEN.BE

Luyckx Service
www.luyckx.be

DAKDEKKERSKRANEN

www.dakdekkerskranen.be

DAKDEKKERSKRANEN
WWW.DAKDEKKERSKRANEN.BE

EFFER DAKDEKKERSKRANEN

DAKDEKKERS KRAANTRUCKS

Peter Meeusen
0471/90 90 96
pm@luyckx.be

www.dakdekkerskranen.be
www.luyckx.be

DAKDEKKERSKRANEN

www.dakdekkerskranen.be