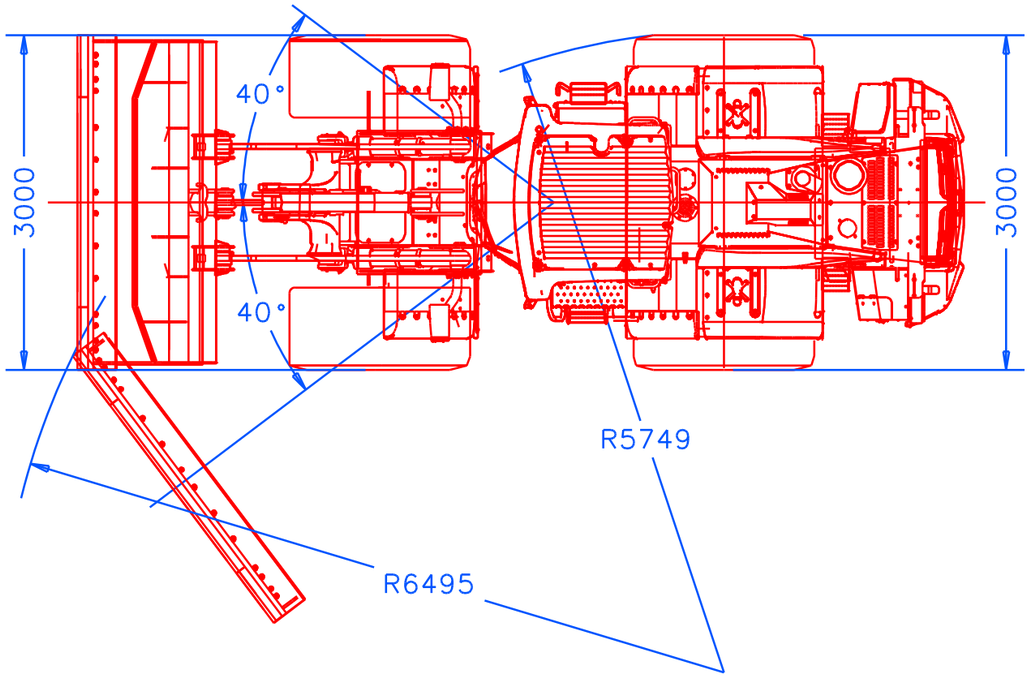

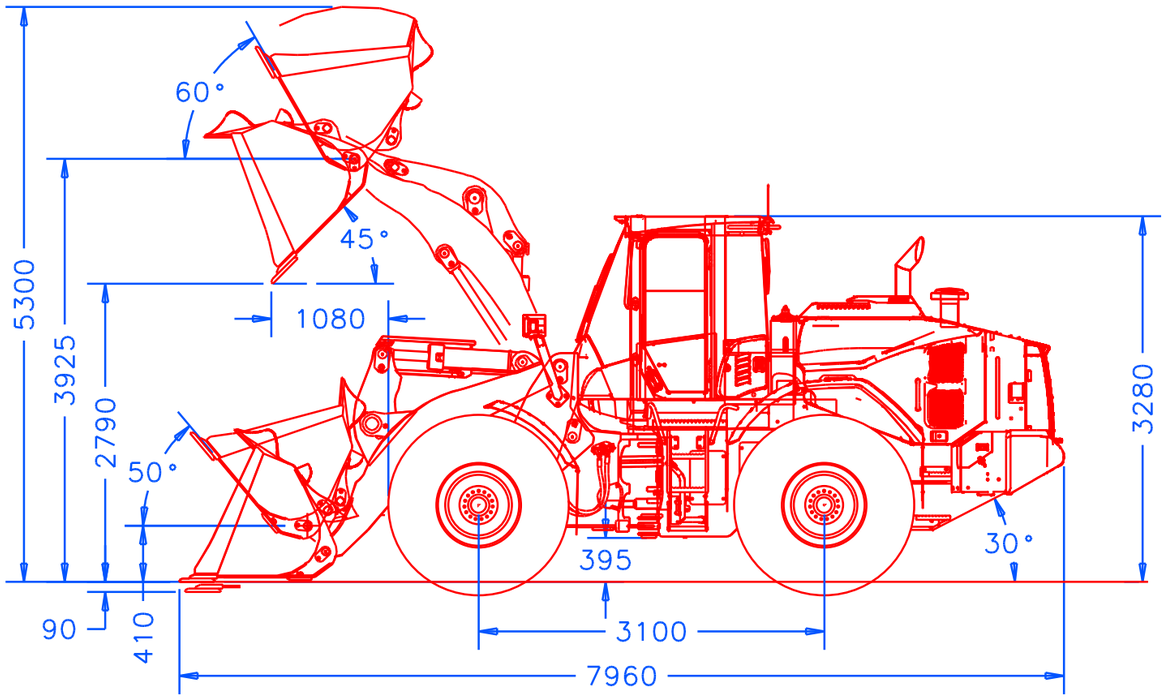

Mitas
Super flexion tyre SFT

Bandmaat	LI/SS index	Velg	Sectie breedte	Buiten diameter	statische radius belast	Afrolomtrek	Snelheids-radius index
750/65 R 26	166 D	DW 23 B	738 mm	1620 mm	720 mm	4800 mm	750

Materiaal	Werkstuk Beschrijving		TEKENING DATUM	GOEDKEURING
Schaal / Blad	ZW180-6 AGRI 3m		171002	Van Dijck J.
Schaal:Enkel ref. Maten in mm (0 10 20 30 40 50)	Werkstuk Nummer	Alg. tolerantie: Lengte: ±0.3 mm Hoek : ±2°		Tekening grootte "A3" CAD ☒ MANUEEL ☐
De informatie hierop is strikt confidentieel en is eigendom van LUYCKX N.V. en elk gebruik, behalve voor dewelke het is geautorizeerd, is strikt verboden. Elk misbruik ervan zal leiden tot gerechtelijke vervolging om onze rechten te bescheremen.	H1710020a			
	Referentie	LUYCKX N.V.		ABDIJLAAN 33 2960 BRECHT 03/313.95.51
	Tek. status			